PSI DI 306 493

Induktive Drehzahlsensoren in Standardausführung

Technische Parameter

Nennschalabstand Sn
10 mm

Realschaltabstand Sr
8 – 12 mm

Gehäusegröße
M30

Einbau
bündig

Hysterese
(0,1 -0,15) x Sn

Nennspannung Un
24 VDC

Betriebsspannung Uc
15 – 30 VDC

Stromaufnahme Ic
< 20 mA

Ausgangsstrom Iz
? 200 mA

Schaltfrequenz
0,5 Hz; oder nach dem Auftrag

Höchstaufnahmefrequenz
200 Hz

Kurzschlussschutz
ja

Umpolungsschutz
ja

Ausgang
PNP Schließer

Gehäusematerial
vernickelte Messing

Umgebungstemperaturbereich T
-25°C…+70°C

Blendungsanzeige
grüne LED

Abschaltungsanzeige
gelbe LED

Schutzart
IP 67

Anschluss
Stecker M12

Produktbild

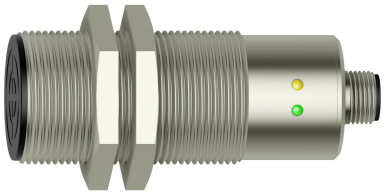

Abmessungen

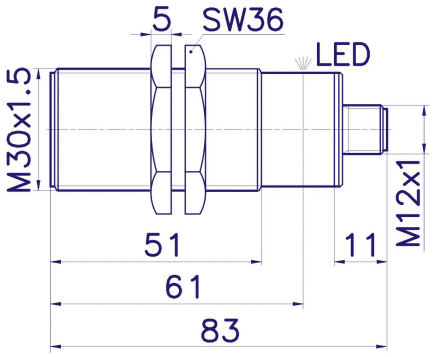

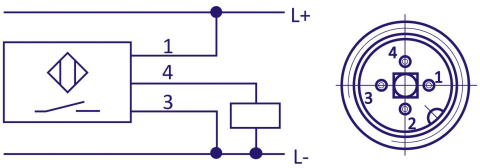

Firmensitz
PLOSKON AT s.r.o.
Jesenná 1
080 01 Prešov
Slowakische Republik

Telefon
+421 / (0)51 7732 836
+421 / (0)51 7731 003

Email
obchod@ploskon.sk

Webseite
www.ploskon.sk

Abrechnungsdaten
PLOSKON AT s.r.o.
I?O:36483354
DI?:2020009860