PDI 186 415 S

Induktive Sensoren

Technische Parameter

Nennschalabstand Sn
10 mm

Realschaltabstand Sr
8 – 12 mm

Gehäusegröße
M18

Einbau
bündig

Hysterese
(0,1 -0,15) x Sn

Nennspannung Un
24 VDC

Betriebsspannung Uc
10 – 30 VDC

Stromaufnahme Ic
< 10 mA

Ausgangsstrom Iz
? 200 mA

Schaltfrequenz
20 Hz

Kurzschlussschutz
ja

Umpolungsschutz
ja

Ausgang
NPN Schließer

Gehäusematerial
vernickelte Messing

Umgebungstemperaturbereich T
-25°C…+70°C

Anzeige des Vorhandenseins einer Blende
LED

Anschluss
Stecker M12

Produktbild

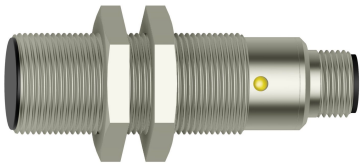

Abmessungen

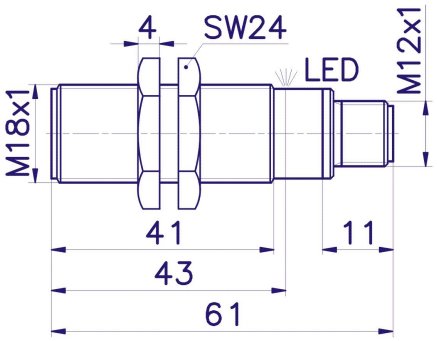

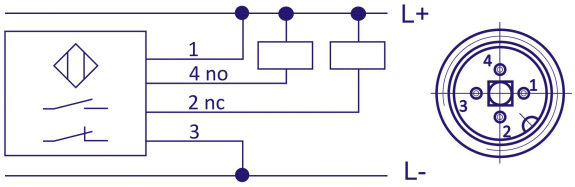

Firmensitz
PLOSKON AT s.r.o.
Jesenná 1
080 01 Prešov
Slowakische Republik

Telefon
+421 / (0)51 7732 836
+421 / (0)51 7731 003

Email
obchod@ploskon.sk

Webseite
www.ploskon.sk

Abrechnungsdaten
PLOSKON AT s.r.o.
I?O:36483354
DI?:2020009860